Forestcorte Máquinas

ROTTNE F18^{E}



Peso de serviço: 22 400 kg
Comprimento: 10,864 m
Largura: 3,200 m
Altura: 3,913 m

Motor

John Deere Power Tech PVS 6090 CI550, Stage V.

Combustível	Diesel
Tanque de combustível	210 litros
Tanque AdBlue	10 litros
Potência do motor	Máx. 207 kW, 221 Cv Din, @1700 rpm
Torque do motor	Máx. 1232 Nm @1500 rpm
Volume do cilindro	6 cilindros de 9 litros com sistema de injeção common rail, 1 variável

Transmissão hidrostática

Transmissão hidrostática/mecânica com regulação de carga controlada por sistema de controle Rexroth.

Força de tração	260 kN
Velocidade 1	0 - 6 km/h
Velocidade 2	0 - 12 km/h
Velocidade 3	0 - 20 km/h

Travões

Travões de disco húmidos negativos com duplo circuito elétrico/hidráulico. Travão de carga automático. Estacionamentos assistidos por mola e travão de emergência.

Grua

De lança RK160 com cilindros de giro duplo e telescópio de 2,2m.

Torque de elevação	156 kNm
Torque	45 kNm
Angulo de rotação	370º
Alcance	8,5m com extensão de 2,2m
Pinça	HSP 040 HD

Rodas

750/55 x 26,5/24 F2 SF Nokian Forest King

Sistema hidráulico

Sistema hidráulico com sensor de carga.

Capacidade da bomba	180 cm^3 270 litros / 1500 rpm 3,0 – 22,0 MPa (pressão de trabalho)
Volume do tanque	130 litros
Grau de filtração	10 µm

Cabine

Cabine de segurança espaçosa e à prova de vibrações, com certificação ISO.

Nível de ruido	65dBA
Sistema climático	ACC
Paletas	Painéis de botões e mini displays montados em apoios de braços. Alavancas da grua. Joystick, inclinação ou mini-roda nas alavancas de controle. Mini-roda ou direção por alavanca mecânica.

Sistema elétrico

24V com tecnologia CAN-bus

Capacidade da carga	2 baterias, 145 + 145 Ah
Alternador	150 A
Sistema de medição	Rottne Forester
Ecrã	Ecrã tátil 10,1”
Luzes	17

Chassi

Direcionado pelo ecrã, angulo de viragem +/- 43º.

Torque máximo de direção	93,5 kNm

FORESTCORTE MÁQUINAS, S.A.
Telef. (+351) 256 920 010 E-mail: geral@forestcortemaquinas.pt Site www.maquinasflorestais.com
Rua dos Pousadinhos nº297, Zona industrial das Lameiradas, 4540-423 Mansores, Arouca – PORTUGAL

Configurações:

- 750/55 x 30,5 T428 (largura 3007MM)

- Boggies da frente e da traseira equilibrados
- Estrutura estendida do chassi

- Traseira com carga extra

- Grua RK160 com braço telescópico duplo FC16DT (alcance 10m)
- Controle da ponta da grua Rottne Crane Assistance

- Pinças compatíveis: Hutdin SGII 420S.

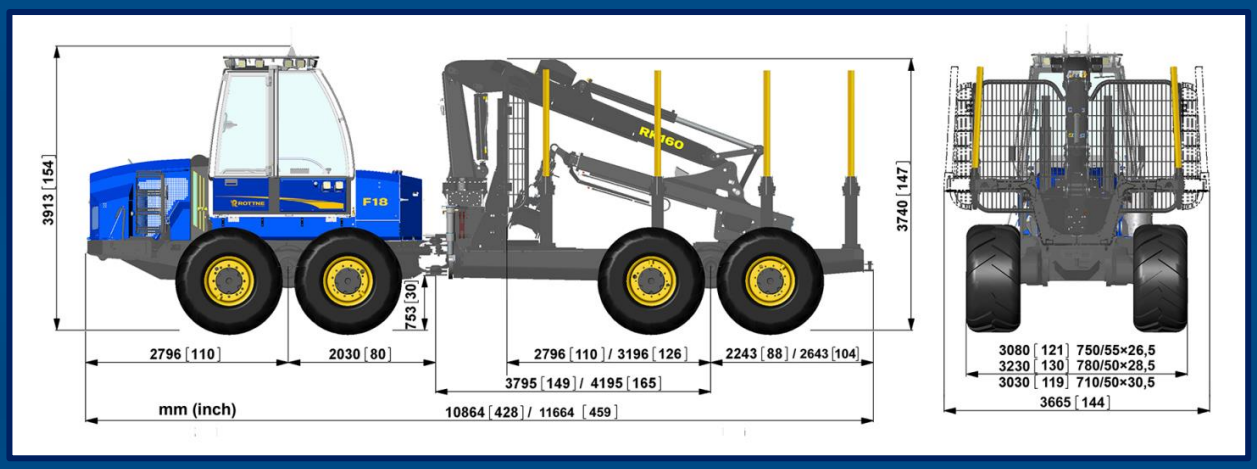

FORESTCORTE MÁQUINAS, S.A.
Telef. (+351) 256 920 010 E-mail: geral@forestcortemaquinas.pt Site www.maquinasflorestais.com
Rua dos Pousadinhos nº297, Zona industrial das Lameiradas, 4540-423 Mansores, Arouca – PORTUGAL